Struttura

J4

Particolare

VITE BOBINATRICE

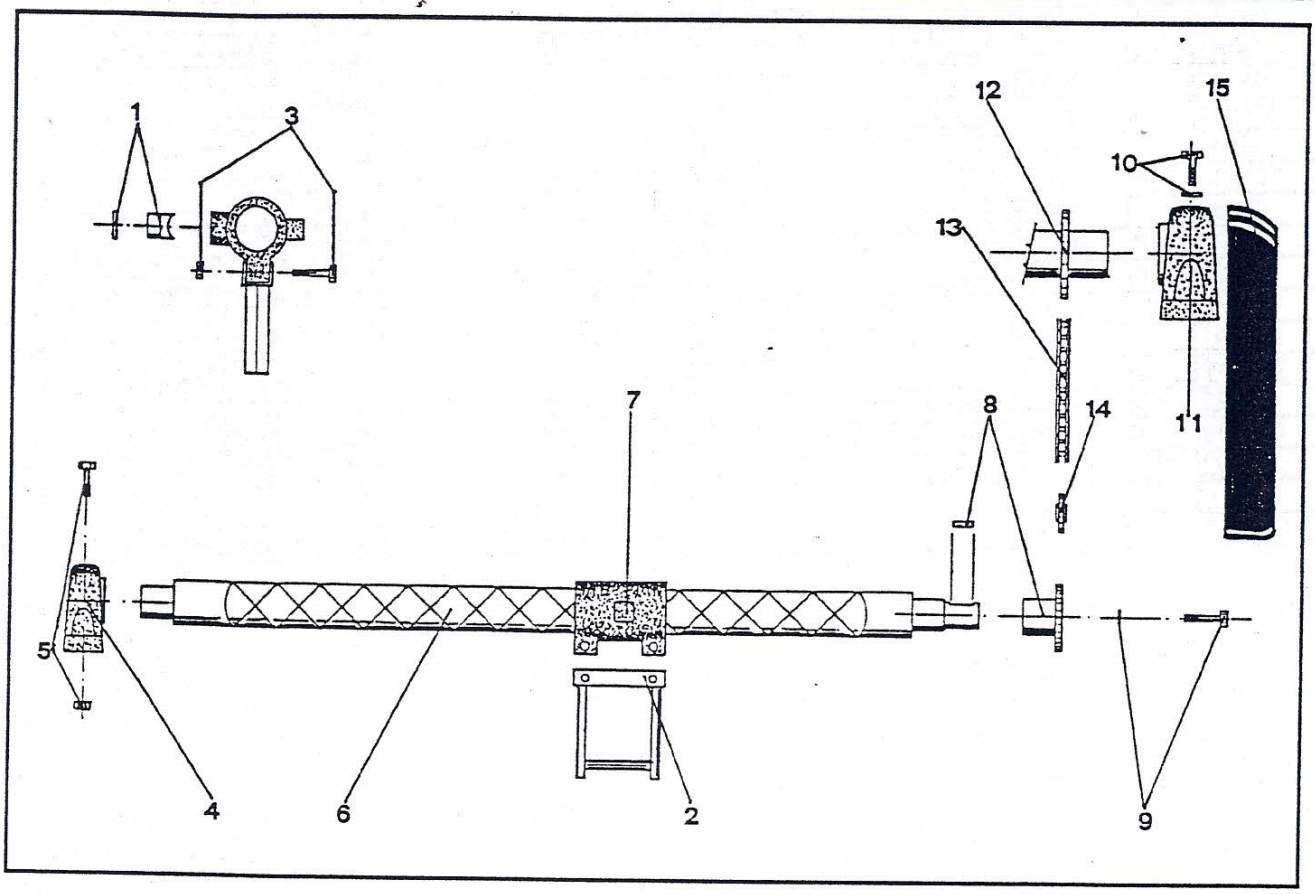

CODICE	FIG.	Q.TA'	DENOMINAZIONE	CODICE	FIG.	Q.TA'	DENOMINAZIONE
00A164	1	1	NOTTOLINO + SEEGER				
99.145	2	1	SUPPORTO ENTRATA TUBO PE STR. J4				
99143	3	2	BULLONE SUPPORTO ENTRATA TUBO PE				
[illegible]067	4	2	SUPPORTO UCP 205				
99144	5	4	BULLONI SUPPORTO VITE BOBINATRICE				
00036	6	1	BARRA DI SCORRIMENTO				
00080	7	1	BLOCCO DI SCORRIMENTO				
00533	8	1	PIGNONE VITE BOBINATRICE *				
99139	9	1	VITE + ROSETTA				
99146	10	2	BULLONI SUPPORTO RULLO				
000091	11	1	SUPPORTO UCP 206				
00319	12	1	CORONA VITE BOBINATRICE *				
00022	13	1	CATENA + GIUNZIONE *				
000089	14	1	TENDICATENA 5/8				
00100	15	1	PROTEZIONE CATENA				
00A233		1	VITE BOBINATRICE STR. J4				

* SPECIFICARE MODELLO, STRUTTURA, ANNO DI COSTRUZIONE, NUMERO DI MATRICOLA.