**Struttura**

IG1.1-IG1-IG2

**Particolare**

DEPRESSORE

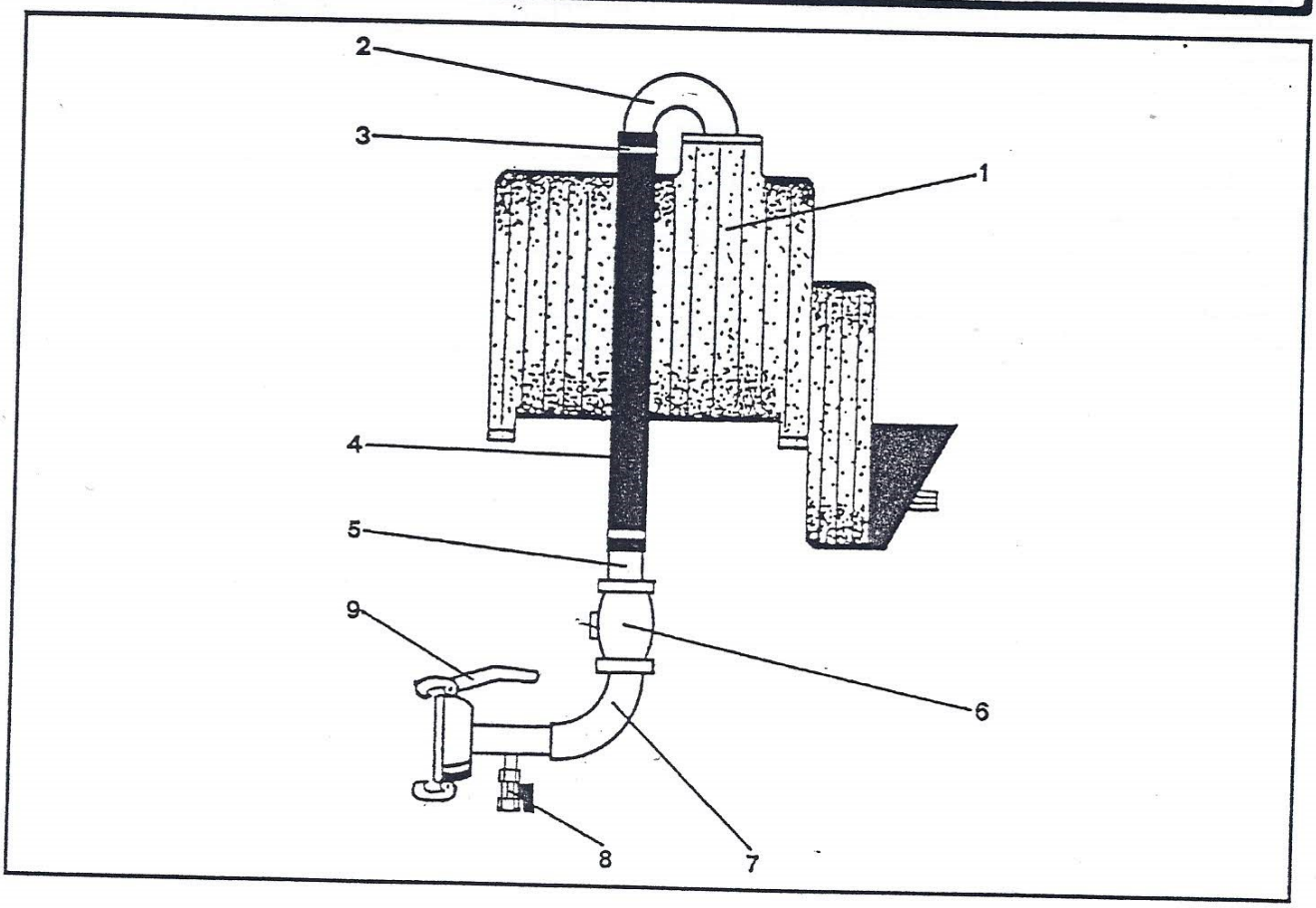


| CODICE | FIG. | Q.TA' | DENOMINAZIONE | CODICE | FIG. | Q.TA' | DENOMINAZIONE |
|---|---|---|---|---|---|---|---|
| 99264 | 1 | 1 | COMPRESSORE * | | | | |
| 99265 | 2 | 2 | CURVA | | | | |
| 00137 | 3 | 4 | FASCETTA | | | | |
| 00326 | 4 | 1 | TUBO GOMMA | | | | |
| 00211 | 5 | 1 | TRONCHETTO PORTAGOMMA | | | | |
| 99266 | 6 | 1 | VALVOLA DI RITEGNO | | | | |
| 00077 | 7 | 1 | CURVA DIMA 3 90° (/) 60 | | | | |
| 99267 | 8 | 1 | RUBINETTO DI SCARICO 3/8 | | | | |
| 99268 | 9 | 1 | GIUNTO FEMMINA ZINCATO * | | | | |

* SPECIFICARE MODELLO, STRUTTURA, ANNO DI COSTRUZIONE, NUMERO DI MATRICOLA.