Struttura

IG1

Particolare

IMPIANTO OLEODINAMICO

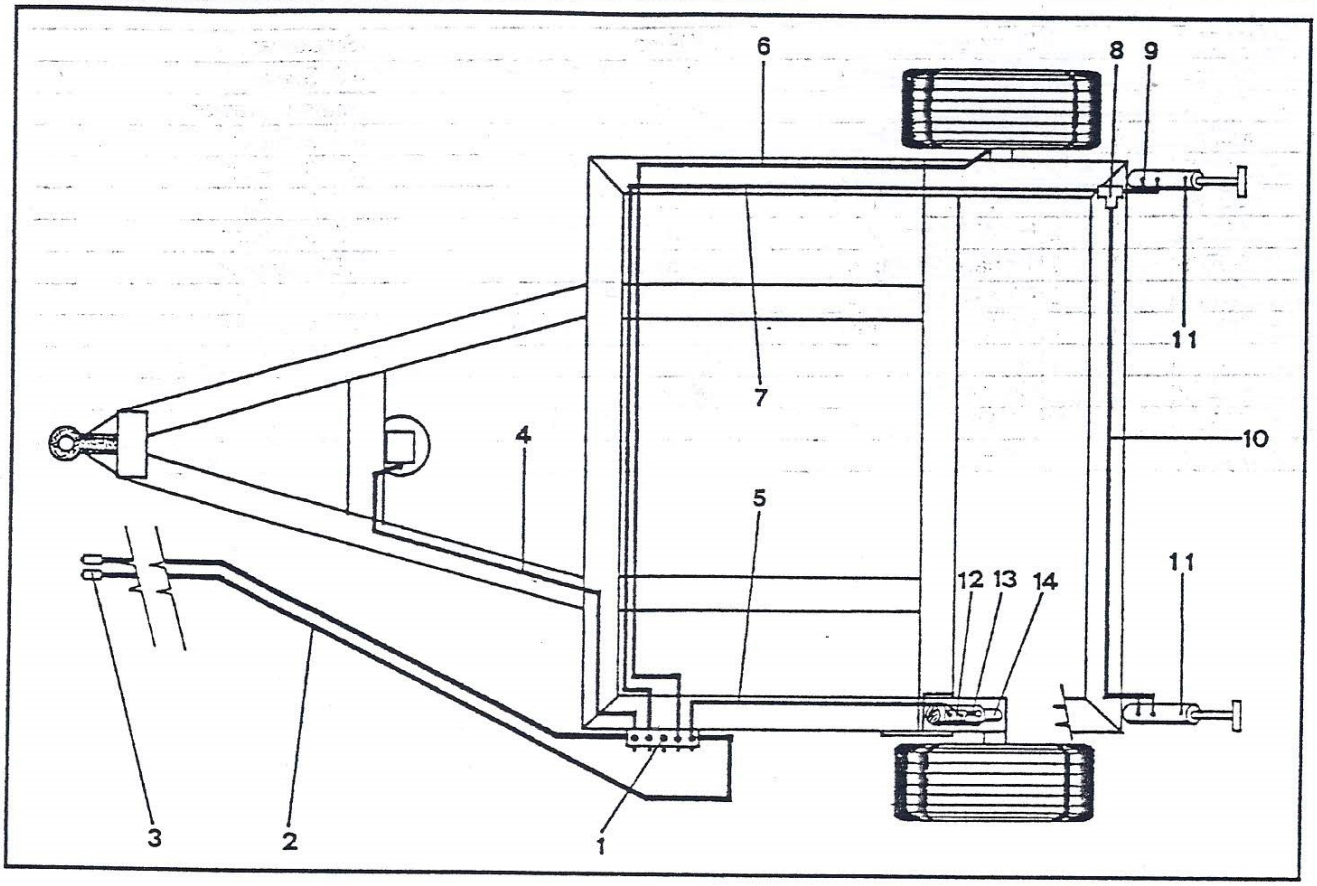

CODICE	FIG.	Q.TA'	DENOMINAZIONE	CODICE	FIG.	Q.TA'	DENOMINAZIONE
000278	1	1	DISTRIBUTORE				
00360	2	2	TUBO R1 mm 8000				
0410	3	2	INNESTI RAPIDI				
000284	4	2	TUBO R7 mm 2350				
00296	5	2	TUBO R7 mm 1750				
00295	6	2	TUBO R7 mm 3400				
00299	7	2	TUBO R7 mm 4300				
00709	8	2	ADATTATORE A TEE				
00301	9	2	TUBO R7 mm 500				
00587	10	2	TUBO R7 mm 2000				
00704	11	2	MARTINETTO CARICA CARRELLO				
000279	12	2	VALVOLA DI BLOCCO				
00703	13	2	TUBO R7 mm 310				
00715	14	2	MARTINETTO SOLLEVAMENTO RUOTE				

* SPECIFICARE MODELLO, STRUTTURA, ANNO DI COSTRUZIONE, NUMERO DI MATRICOLA.