SISTEMI PER L'IRRIGAZIONE
IDROFOGLIA

Struttura

IG1.1

Particolare

DISPOSITIVO DI ROTAZIONE IDRAULICO

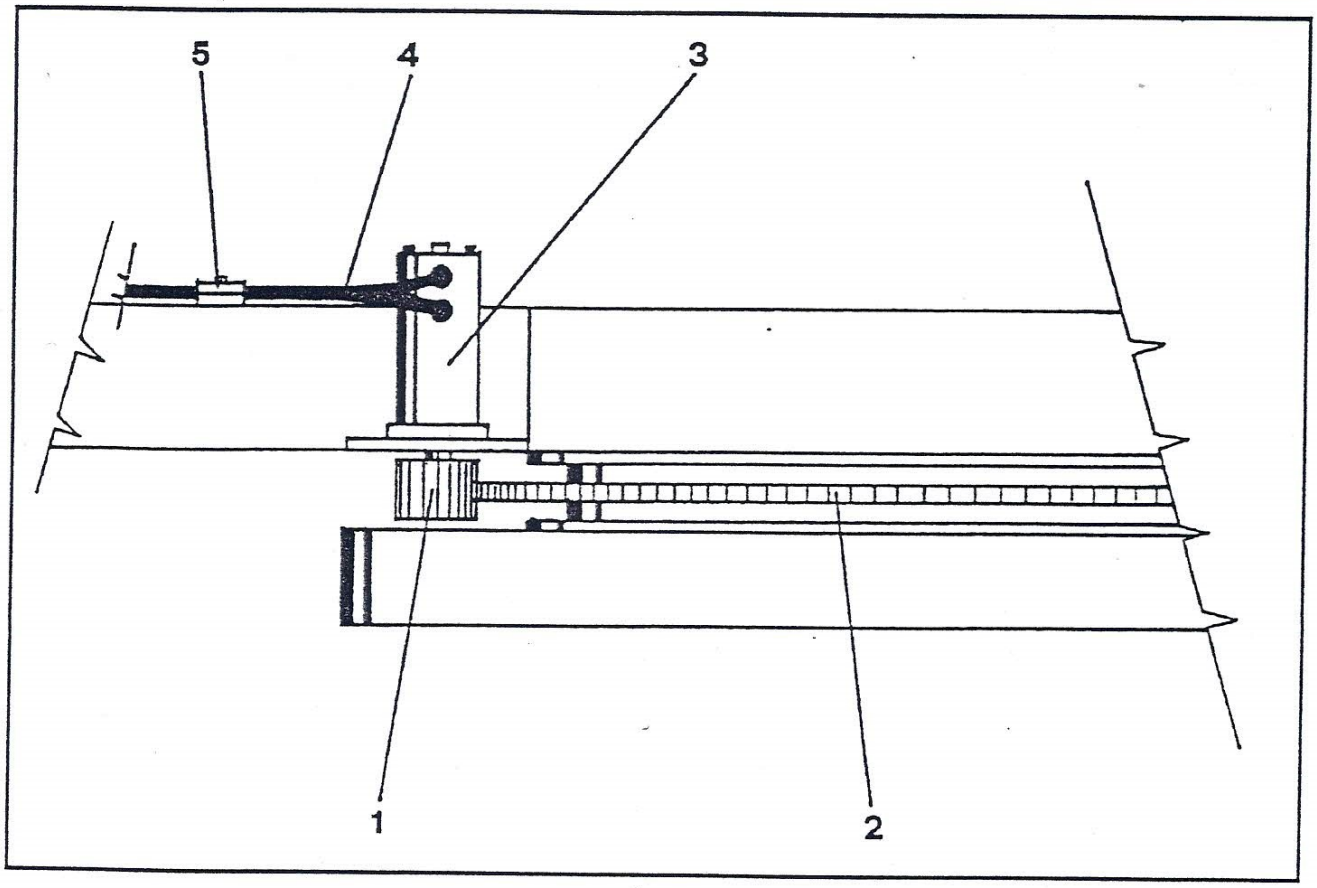

CODICE	FIG.	Q.TA'	DENOMINAZIONE	CODICE	FIG.	Q.TA'	DENOMINAZIONE
000058	1	1	PIGNONE ROTAZIONE				
000057	2	1	CORONA ROTAZIONE				
99258	3	1	MOTORE IDRAULICO				
99259	4	2	TUBO R1 mm 1000				
00185	5	1	COLLARE DOPPIO				

* SPECIFICARE MODELLO, STRUTTURA, ANNO DI COSTRUZIONE, NUMERO DI MATRICOLA.