Struttura

IG1.1-IG1-IG2

Particolare

DEPRESSORE

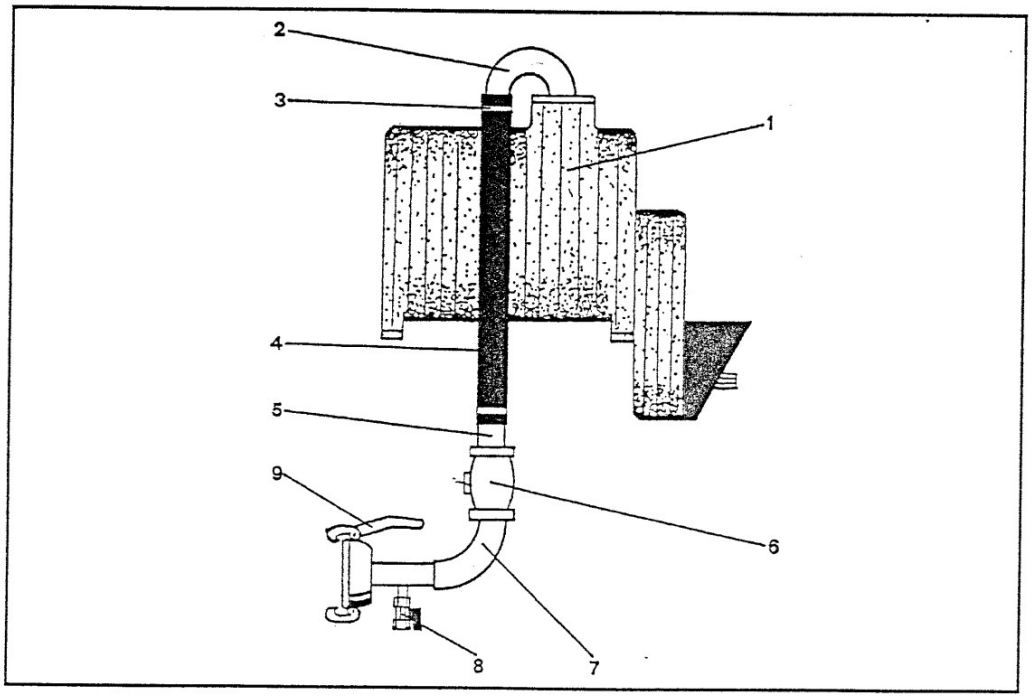

CODICE	FIG.	Q.TA'	DENOMINAZIONE	CODICE	FIG.	Q.TA'	DENOMINAZIONE
99264	1	1	COMPRESSORE *				
99265	2	2	CURVA				
00137	3	4	FASCETTA				
00326	4	1	TUBO GOMMA				
00211	5	1	TRONCHETTO PORTAGOMMA				
99266	6	1	VALVOLA DI RITEGNO				
00077	7	1	CURVA DIMA 3 90° (/) 60				
99267	8	1	RUBINETTO DI SCARICO 3/8				
99268	9	1	GIUNTO FEMMINA ZINCATO *				

* SPECIFICARE MODELLO, STRUTTURA, ANNO DI COSTRUZIONE, NUMERO DI MATRICOLA.