Struttura

IG2

Particolare

DISPOSITIVO DI ROTAZIONE IDRAULICO

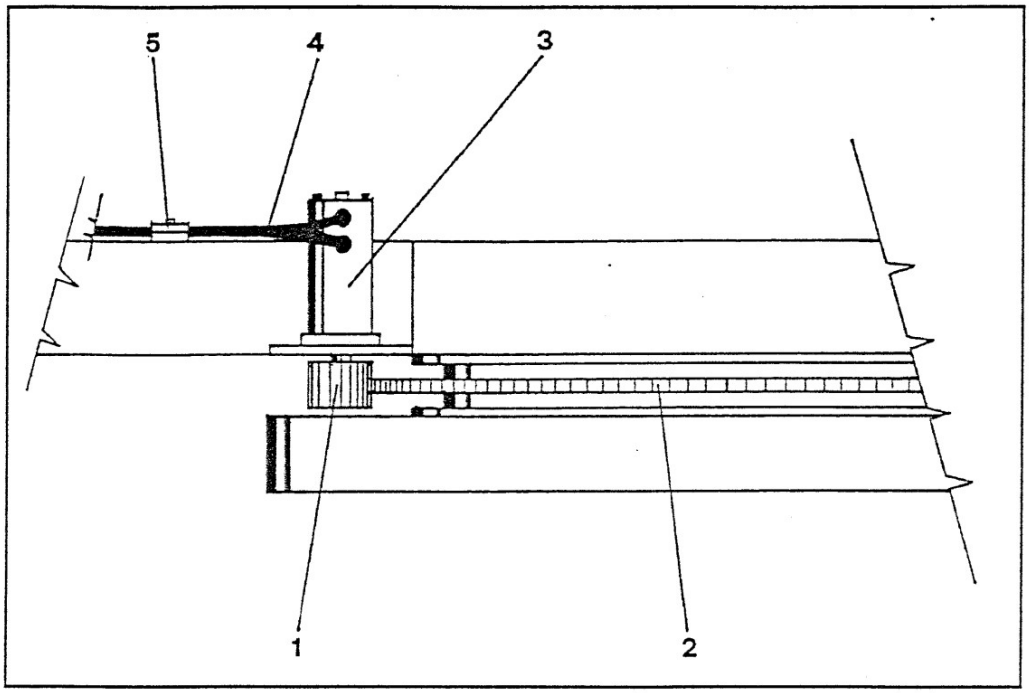

CODICE	FIG.	Q.TA'	DENOMINAZIONE	CODICE	FIG.	Q.TA'	DENOMINAZIONE
99260	1	1	PIGNONE ROTAZIONE				
99261	2	1	CORONA ROTAZIONE				
99258	3	1	MOTORE IDRAULICO				
99263	4	2	TUBO R1 mm 1600				
00185	5	1	COLLARE DOPPIO				

* SPECIFICARE MODELLO, STRUTTURA, ANNO DI COSTRUZIONE, NUMERO DI MATRICOLA.