Struttura

IG2

Particolare

IMPIANTO OLEODINAMICO

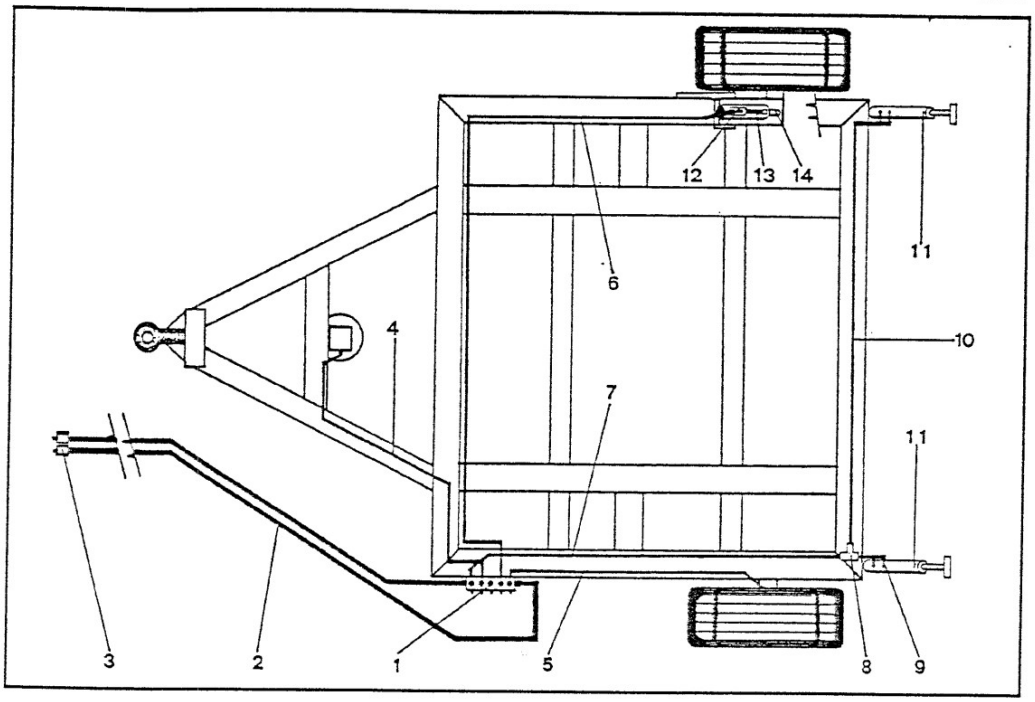

CODICE	FIG.	Q.TA'	DENOMINAZIONE	CODICE	FIG.	Q.TA'	DENOMINAZIONE
000278	1	1	DISTRIBUTORE				
00360	2	2	TUBO R1 mm 8000				
00410	3	2	INNESTI RAPIDI				
00263	4	2	TUBO R7 mm 2250				
00364	5	2	TUBO R7 mm 550				
00298	6	2	TUBO R7 mm 2800				
00362	7	2	TUBO R7 mm 3850				
00709	8	2	ADATTATORE A TEE				
00301	9	2	TUBO R7 mm 500				
00363	10	2	TUBO R7 mm 2400				
000156	11	2	MARTINETTO CARICA CARRELLO				
000279	12	2	VALVOLA DI BLOCCO				
00356	13	2	TUBO R7 mm 350				
00455	14	2	MARTINETTO SOLLEVAMENTO RUOTE *				

* SPECIFICARE MODELLO, STRUTTURA, ANNO DI COSTRUZIONE, NUMERO DI MATRICOLA.