IDROFOGLIA

Struttura

J1

Particolare

ACCOPPIAMENTO PULEGGE - RIDUTTORE

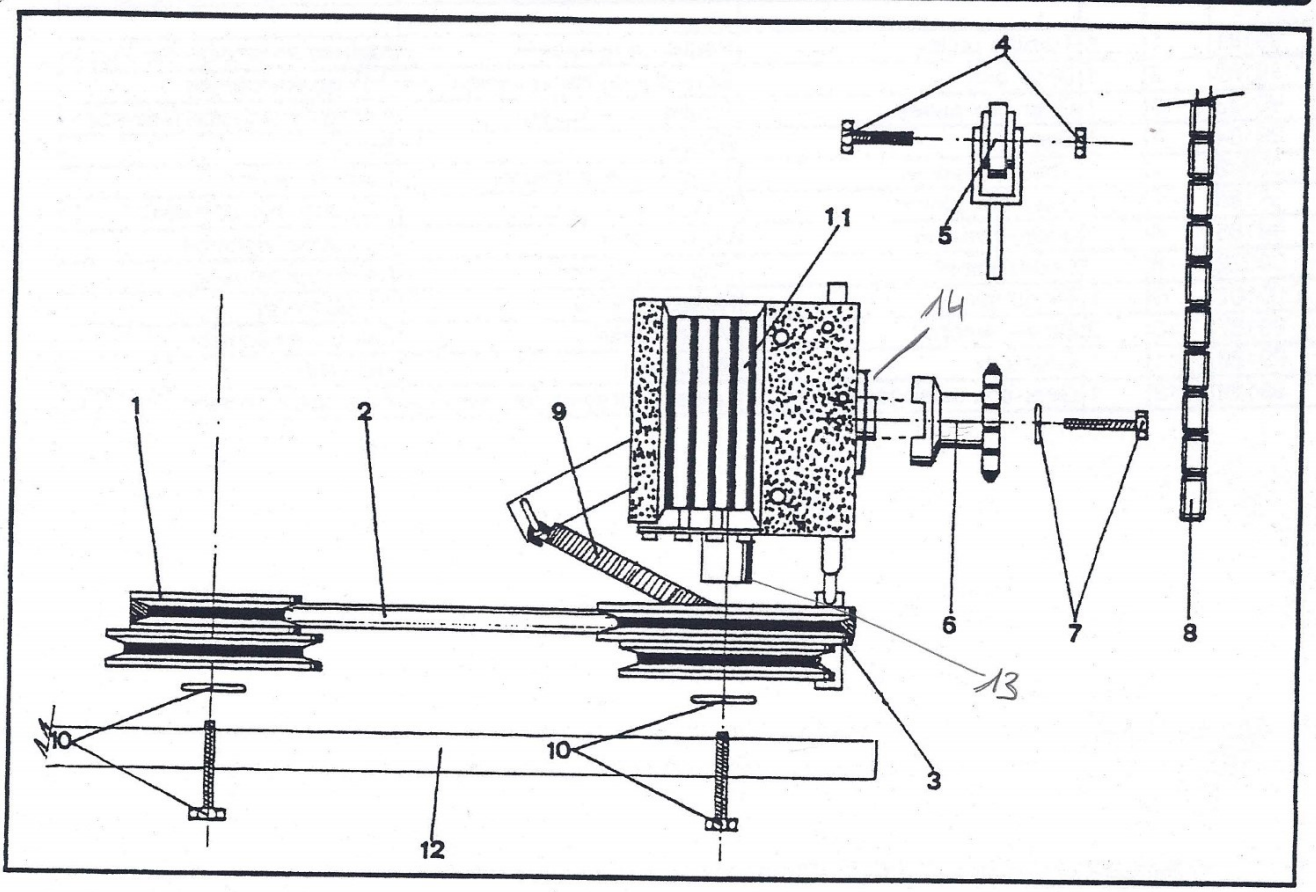

CODICE	FIG.	Q.TA'	DENOMINAZIONE	CODICE	FIG.	Q.TA'	DENOMINAZIONE
99.181	1	1	PULEGGIA TURBINA STR. J1				
99.182	2	1	CINGHIA DI TRASMISSIONE STR. J1				
99183	3	1	PULEGGIA RIDUTTORE STR. J1				
99.184	4	1	BULLONE PER TENDICATENA				
00649	5	1	TENDICATENA IN NYLON				
99185	6	1	PIGNONE RIDUTTORE STR. J1	PINION			
99186	7	1	VITE + ROSETTA				
0002	8	1	CATENA + GIUNZIONE				
000102	9	1	MOLLA TR 50				
99187	10	2	VITE + ROSETTA				
99188	11	1	RIDUTTORE STR. J1				
99189	12	1	LEVA DISINNESTO RIDUTTORE				
	13	1	ALBERO - SHAFT				
	14	1	COPPIA DISINNESTO PER	RIDUTTORE	J1		

* SPECIFICARE MODELLO, STRUTTURA, ANNO DI COSTRUZIONE, NUMERO DI MATRICOLA.