SISTEMI PER L'IRRIGAZIONE

IDRØFØGLIA

Struttura

J1

Particolare

VITE BOBINATRICE

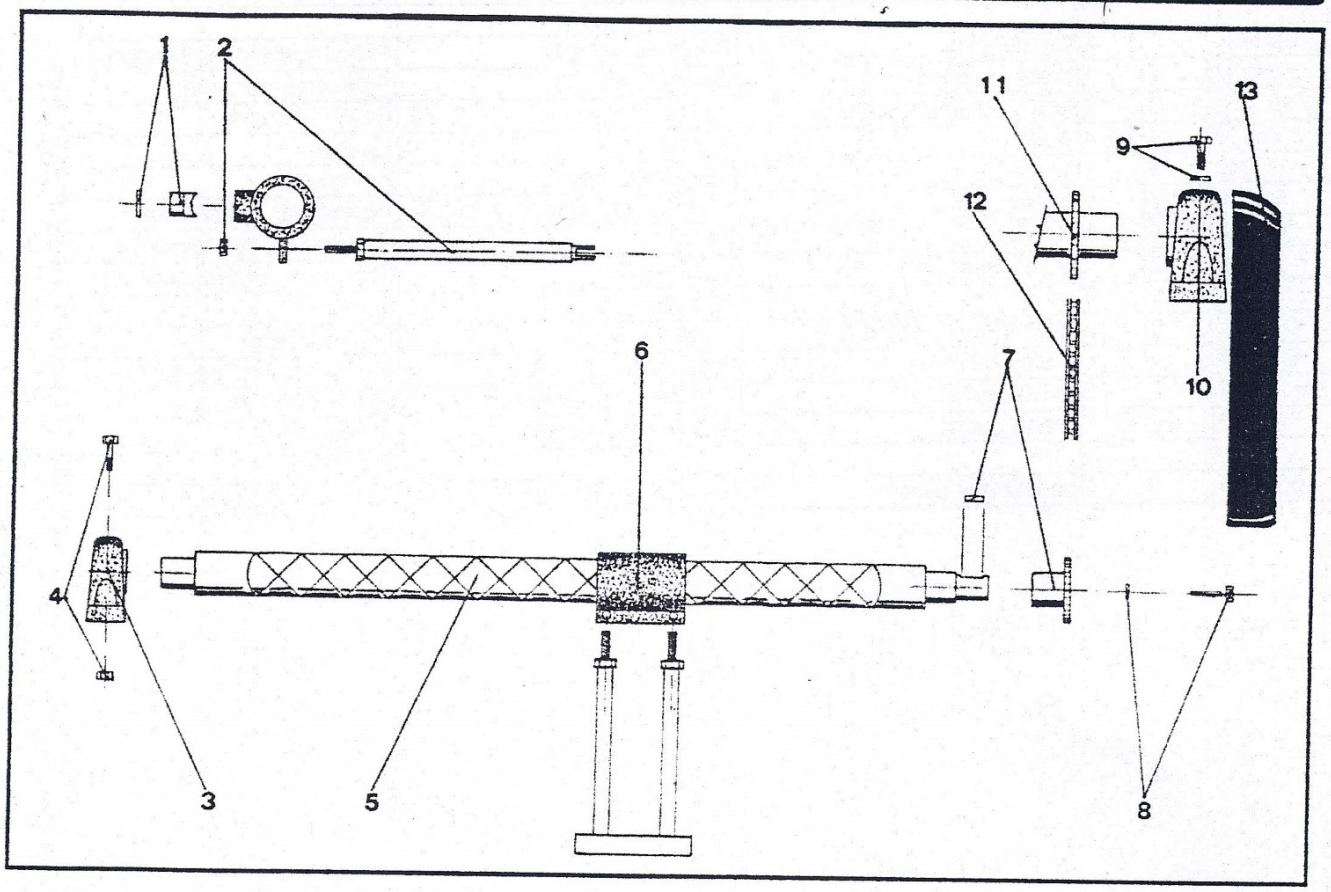

CODICE	FIG.	Q.TA'	DENOMINAZIONE	CODICE	FIG.	Q.TA'	DENOMINAZIONE
000A84	1	1	NOTTOLINO + SEEGER				
99.137	2	1	SUPPORTO ENTRATA TUBO PÈ STR. J1				
000053	3	2	SUPPORTO UCP 204				
[illegible]138	4	4	BULLONI SUPPORTO VITE BOBINATRICE				
[illegible]0030	5	1	BARRA DI SCORRIMENTO				
00086	6	1	BLOCCO DI SCORRIMENTO				
00523	7	1	PIGNONE VITE BOBINATRICE				
99139	8	1	VITE + ROSETTA				
99140	9	2	BULLONI SUPPORTO RULLO				
000253	10	1	SUPPORTO UCP 208				
000087	11	1	CORONA VITE BOBINATRICE				
00022	12	1	CATENA + GIUNZIONE				
00603	13	1	PROTEZIONE CATENA				
00A211		1	VITE BOBINATRICE STR. J1				

* SPECIFICARE MODELLO, STRUTTURA, ANNO DI COSTRUZIONE, NUMERO DI MATRICOLA.