SISTEMI PER L'IRRIGAZIONE
IDROFOGLIA

Struttura

J4-G1

Particolare

ACCOPPIAMENTO PULEGGE - RIDUTTORE - CORONA DENTATA

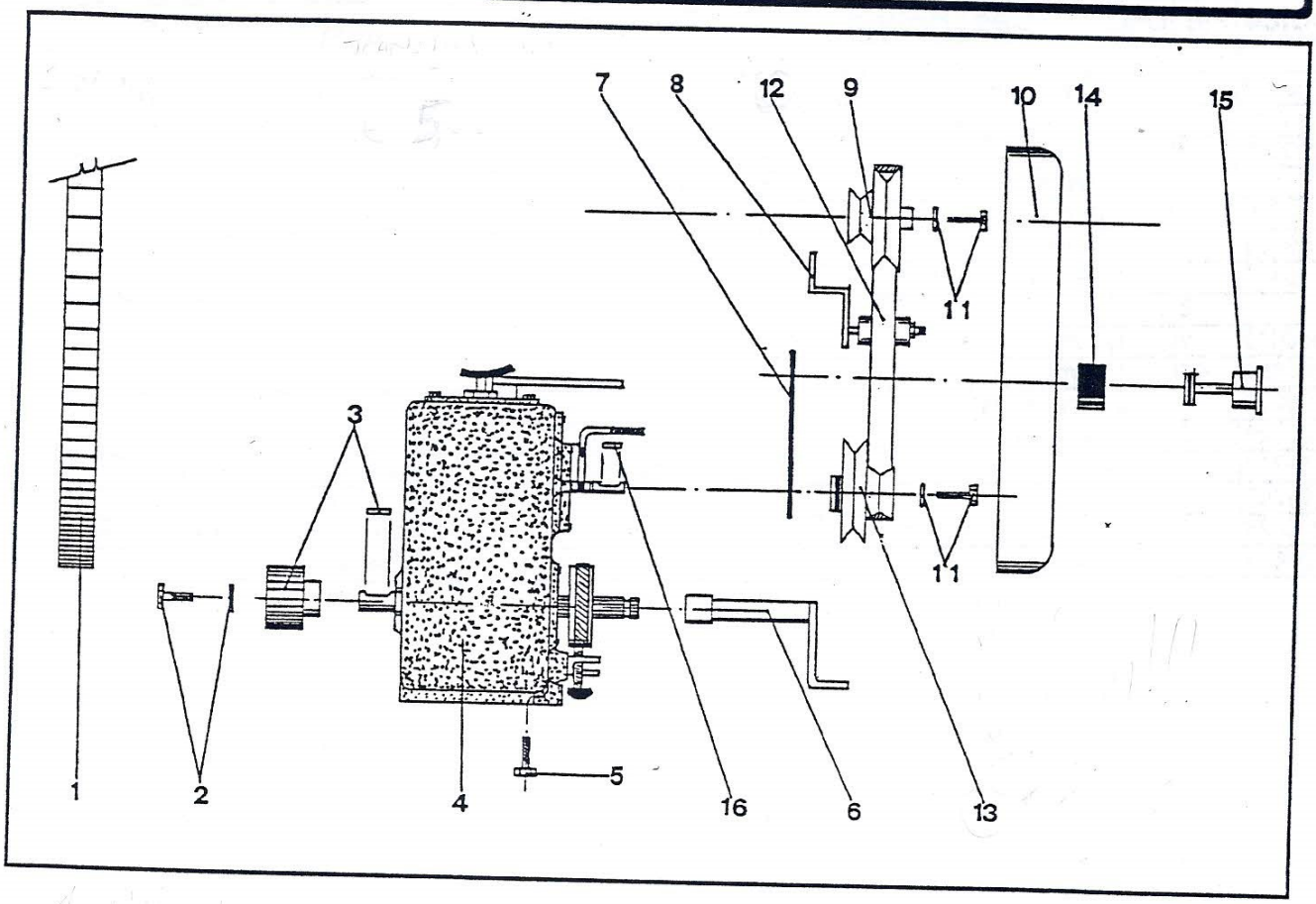

CODICE	FIG.	Q.TA'	DENOMINAZIONE	CODICE	FIG.	Q.TA'	DENOMINAZIONE
000057	1	1	CORONA DENTATA				
99208	2	1	VITE + ROSETTA				
000058	3	1	PIGNONE RIDUTTORE STR. J4-G1				
0501	4	1	RIDUTTORE D743 4 VEL.				
99209	5	4	BULLONI FISSAGGIO RIDUTTORE				
99205	6	1	MANOVELLA				
00407	7	1	CINTINO CONTAGIRI				
	8						
00722	9	1	PULEGGIA TURBINA				
000391	10	1	PROTEZIONE TURBINA				
99206	11	2	VITE + ROSETTA				
00726	12	1	CINGHIA DI TRASMISSIONE				
00723	13	1	PULEGGIA RIDUTTORE				
99207	14	1	SPESSORE IN POLIETILENE				
000086	15	1	CONTAGIRI + PULEGGIA				
00653	16	1	CHIAVETTA				

* SPECIFICARE MODELLO, STRUTTURA, ANNO DI COSTRUZIONE, NUMERO DI MATRICOLA.